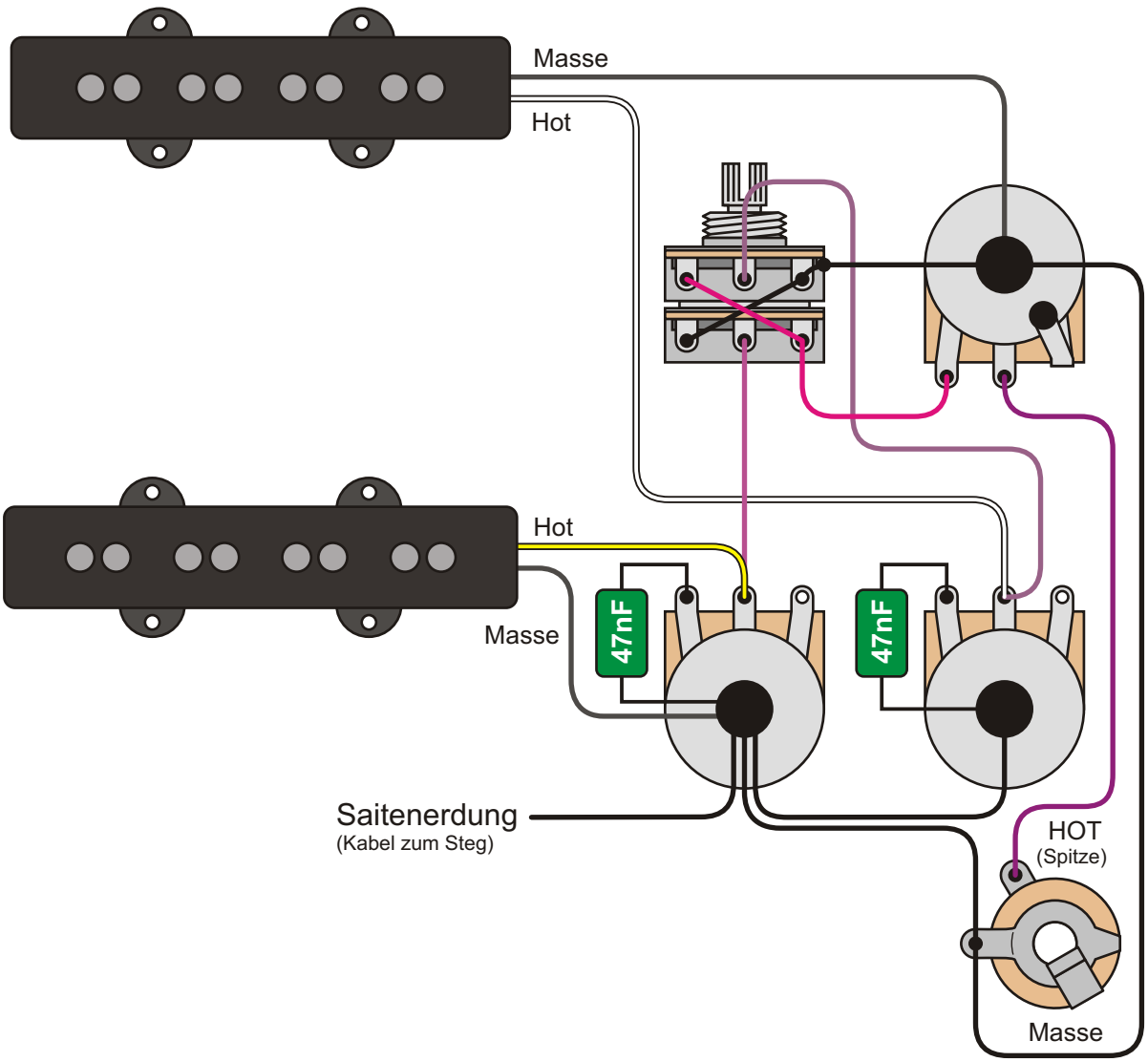

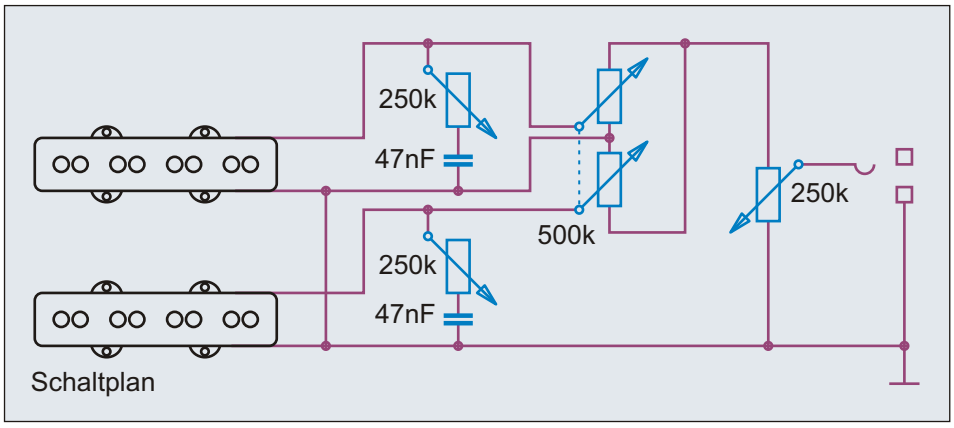

Benennung			Nummer
J-Bass, Balance-Poti + MV, 2x Tone		Umbauten & Eigenbauten	2.1.91
Bemerkungen / Besonderheiten	gezeichnet von	gezeichnet am	Seite
Master Volume, ´Balance, Bridge Tone, Neck Tone,	Cadfael	03.04.13	281

Idee, Recherche, Autor, Zeichnungen, Grafiken, Diagramme, Layout und Design: Andreas "Cadfael" Kühn - Nutzung ausschließlich zu privaten, nicht kommerziellen Zwecken und auf eigene Gefahr! Alle Angaben ohne Gewähr, Irrtümer vorbehalten!